1
2
9
HiAir II
Hisense
3
4
6

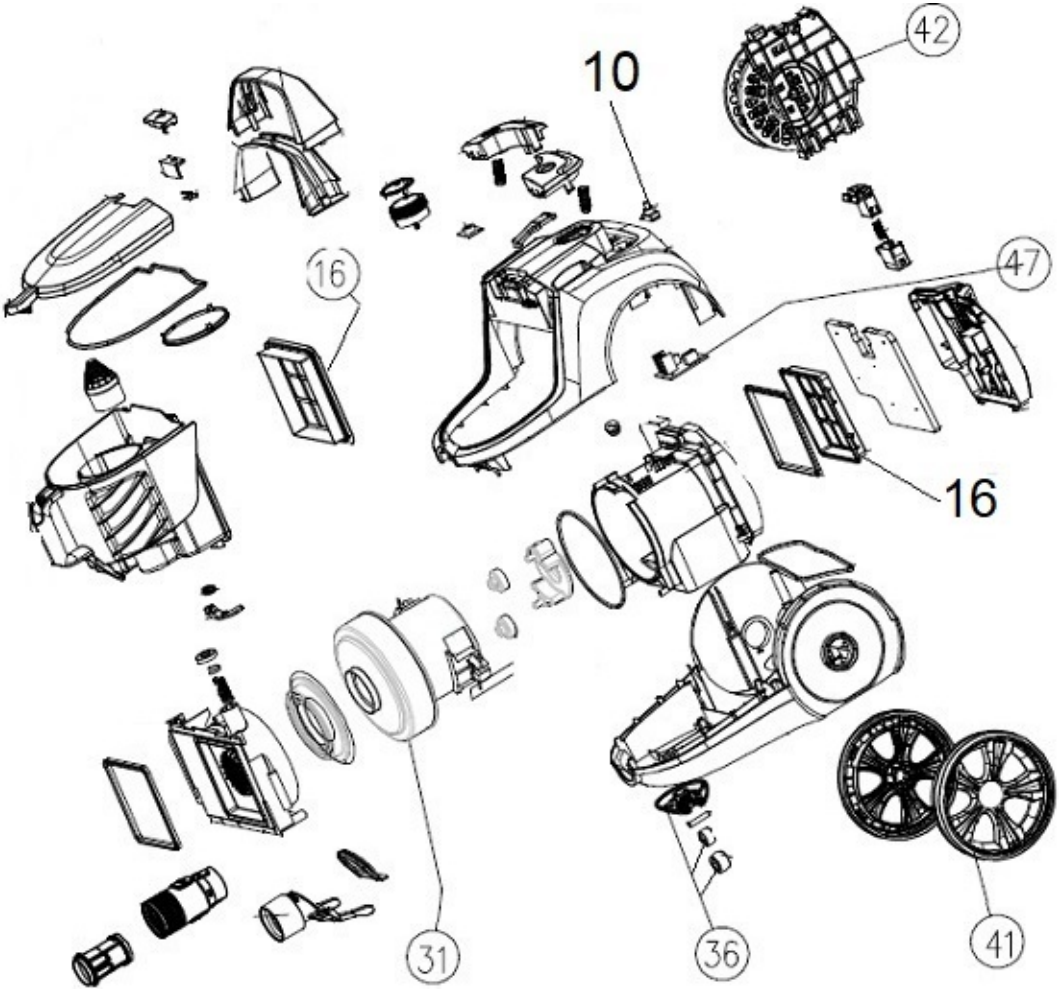
42
10
16
47
16
31
36
41